Panac Design
21 Rue Auber, 78110 Le Vésinet
Tél: 01 39 76 60 01
christophe@panac.fr

Glass 140-04

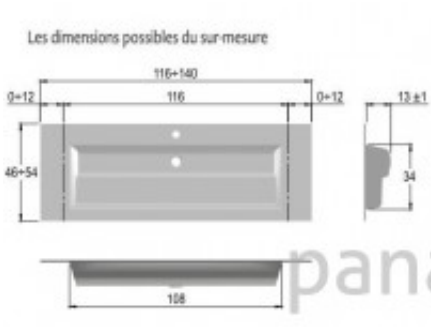

Article n°: **2048**

Verre 15mm traité anticalcaire, 9 teintes possibles
Fournie avec vidage chromé et bonde clic clac.
Le plan est percé pour recevoir un robinet mono-trou, non fourni.

Points importants :
Verre sodium-potassium, une dureté augmentée
La surface traitée anticalcaire
Épaisseur du verre 15mm

1 058 € TTC

140 mm | 1400 mm | 500 mm | 4 semaines | 12 mois

Description

Vasque en verre :
Notre collection se distingue par ses hautes performances, sa longévité, sa variété esthétique (9 couleurs au choix pour les vasques et bien plus pour la mosaïque aux multiples formes).
Nos vasques sont fabriquées avec du verre sodium-potassium dont la dureté est augmentée par rapport à d'autres types de verre.
Cela donne à nos produits une résistance accrue aux rayures et aux chocs mécaniques et thermiques. Une technologie à part a donc été créée.
Grâce à ce procédé unique de fabrication, les tensions dans le verre sont réduites et il accepte donc la mise en contact direct avec de l'eau très chaude,
La surface du verre est toujours traitée anticalcaire pour un entretien facile.
Épaisseur du verre de 15mm pour la solidité et la beauté de ces créations,
Le bois et acier inoxydable ainsi que le chrome qui complètent les vasques sont d'une qualité supérieure.

Le Verre dans la salle de bain:
Le verre est un matériau design qui a su évoluer,
Le verre agrandit l'espace et laisse passer la lumière donnant une impression d'espace à votre salle de bain,
différentes finitions et couleurs de verre (opaque, grainé …) existent pour des effets variés : transparence, intimité, chic, coloré…
Il s'adapte à tous les intérieurs,
Une bonne étanchéité rend le verre un matériau idéal pour la salle de bain.

Documentation

Voici toute l'offre en verre que nous vous proposons:

Plan_vasque_en_verre_sur_mesure_Catalogue_2024_Panac_Design

Conseils gratuits à domicile

Tel.: 01 39 76 60 01
E-mail: christophe@panac.fr

Notre magasin à votre service

Panac Design
21 Rue Auber
78110 Le Vésinet